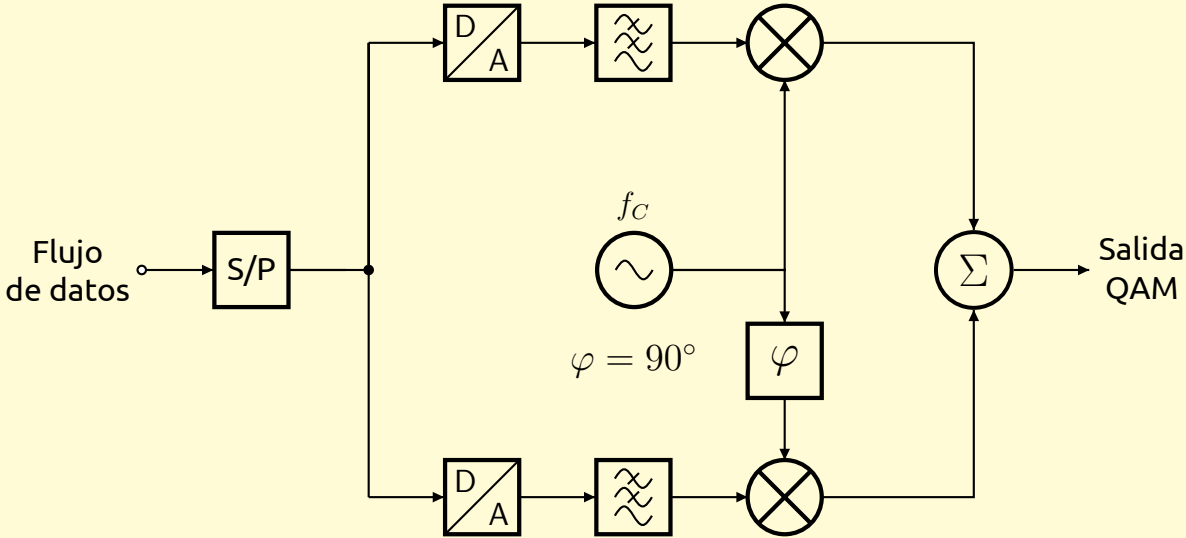
Flujo
de datos
S/P
D
A
D
A
f_C
$\varphi = 90°$
φ
Σ
Salida
QAM